COMERCIAL CVV INDUSTRIAL

PowerConex SPA
LA SEGURIDAD ES LO PRIMERO

CONECTAMOS TU PROYECTO

Suministro eléctrico, conexión y puesta a tierra



CONEXIÓN

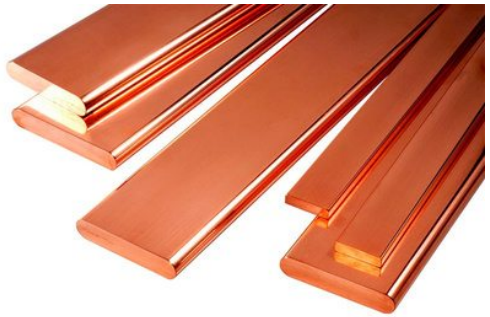

COBRE



TERMINALES



PUESTA A TIERRA

POWERCONEX: PRODUCTOS ESENCIALES | CVV INDUSTRIAL: SUMINISTRO COMPLEMENTARIO

Encuentre lo que necesita

Una oferta para seleccionar componentes por aplicación y completar su pedido.

Puesta a tierra
Páginas 04-09

Protección contra descargas
Páginas 10-12

Canalización y cajas
Páginas 13-17

Tableros y distribución
Páginas 18-24

Protecciones eléctricas
Páginas 25-30

Fijaciones y montaje
Páginas 31-37

Medición y control
Páginas 38-40

Soldadura exotérmica
Páginas 41-46

Conectores y terminales
Páginas 47-60

Enchufes industriales
Páginas 61-61

Sin precios. Modelos, fichas, cantidades y disponibilidad se confirman en la cotización.

Powerconex: los esenciales

Componentes destacados para cotizar junto a las líneas de CVV Industrial.



Conexión mecánica

Pernos partidos y prensas de bronce

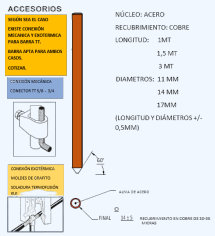

Barras y electrodos

Barras de tierra y accesorios



Cobre y distribución

Pletinas, barras y repartidores



Terminación de conductores

Terminales y manguitos

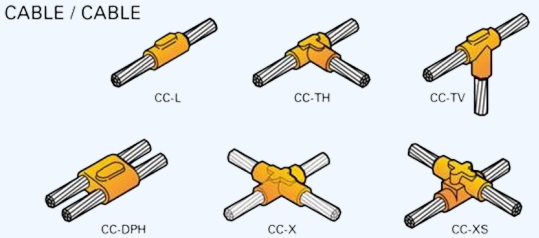

Soldadura exotérmica

Moldes, cargas y herramientas



Mejoradores de tierra

Aditivos GEL y GEM

Puesta a tierra



LÍNEA POWERCONEX

Pernos partidos

Conexión mecánica de conductores en sistemas de puesta a tierra.

COTICE POR MODELO Y MEDIDA

Solicite ficha y disponibilidad.

ventas@comercialcvv.cl

Puesta a tierra

TMG 180.1	PARA CABLES DE 8 A 2 AWG (10MM² - 35MM²)
TMG 180.2	PARA CABLES DE 2 A 2/0 AWG (35MM² - 70MM²)
TMG 180.3	PARA CABLES DE 2/0 A 4/0 AWG (70MM² - 95MM²)

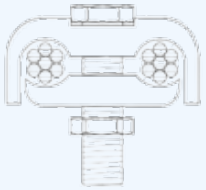

GC 26	PARA DOS CABLES DE 2 A 2/0 AWG (10MM² - 35MM²)
GC 29	PARA DOS CABLES DE 2/0 A 4/0 AWG (70MM² - 95MM²)
GCM 26	PARA DOS CABLES A SUPERFICIE PLANA 2 A 2/0 AWG (10MM² - 35MM²)
GCM 29	PARA DOS CABLES A SUPERFICIE PLANA DE 2/0 A 4/0 AWG (70MM² - 95MM²)

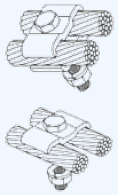

GB 26	PARA UN CABLE DE 2 A 2/0 AWG (10MM² - 35MM²)
GB 29	PARA UN CABLE DE 2/0 A 4/0 AWG (70MM² - 95MM²)
GCM 26	PARA UN CABLE A SUPERFICIE PLANA 2 A 2/0 AWG (10MM² - 35MM²)
GCM 29	PARA UN CABLE A SUPERFICIE PLANA DE 2/0 A 4/0 AWG (70MM² - 95MM²)

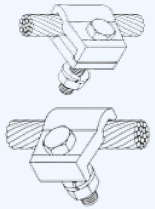

LÍNEA POWERCONEX

Prensas paralelas de bronce

Opciones de unión para conductores eléctricos de cobre. Consultar modelo y sección.

COTICE POR MODELO Y MEDIDA

Solicite ficha y disponibilidad.

ventas@comercialcvv.cl

Puesta a tierra

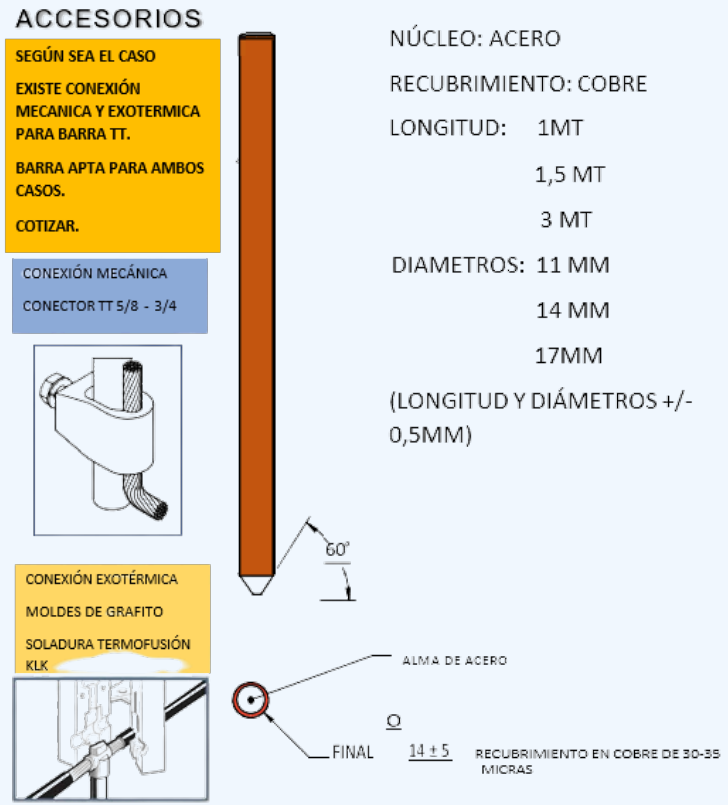

LÍNEA POWERCONEX

Barras de tierra y accesorios

Barras y accesorios para electrodos de puesta a tierra. Indicar largo, diámetro y accesorios requeridos.

COTICE POR MODELO Y MEDIDA

Solicite ficha y disponibilidad.

ventas@comercialcvv.cl

Puesta a tierra



LÍNEA POWERCONEX

Barra química

Electrodo tipo barra química para proyectos de puesta a tierra.

COTICE POR MODELO Y MEDIDA

Solicite ficha y disponibilidad.

ventas@comercialcvv.cl

Puesta a tierra





LÍNEA POWERCONEX

Aditivos para puesta a tierra

Materiales mejoradores para sistemas de puesta a tierra. Consultar presentación GEL o GEM.

COTICE POR MODELO Y MEDIDA

Solicite ficha y disponibilidad.

ventas@comercialcvv.cl

Puesta a tierra



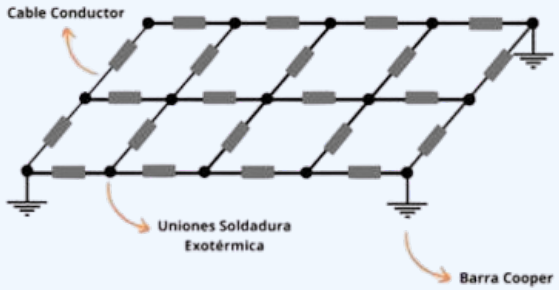

LÍNEA POWERCONEX

Registro y malla prefabricada

Registros y mallas prefabricadas para instalaciones de tierra. Cotice dimensiones y configuración.

COTICE POR MODELO Y MEDIDA

Solicite ficha y disponibilidad.

ventas@comercialcvv.cl

Protección contra descargas





LÍNEA POWERCONEX

Pararrayos y captadores

Captadores y componentes para protección atmosférica. Solicite la ficha del modelo requerido.

COTICE POR MODELO Y MEDIDA

Solicite ficha y disponibilidad.

ventas@comercialcvv.cl

Protección contra descargas





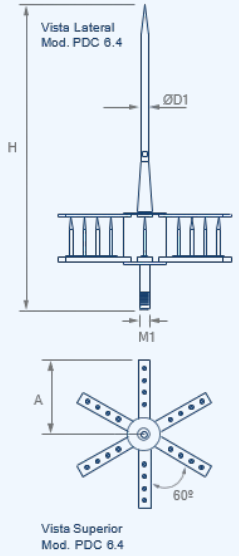

LÍNEA POWERCONEX

Pararrayos Ingesco

Opciones Ingesco de captación y protección externa. Consultar modelo y especificaciones.

COTICE POR MODELO Y MEDIDA

Solicite ficha y disponibilidad.

ventas@comercialcvv.cl

Protección contra descargas





LÍNEA POWERCONEX

Electrodos y accesorios Ingesco

Accesorios de protección y monitoreo de descargas. Indique el componente requerido.

COTICE POR MODELO Y MEDIDA

Solicite ficha y disponibilidad.

ventas@comercialcvv.cl

Canalización y cajas



Referencia visual

Soporte plástico para tubería

Accesorio naranja de fijación

Imagen del catálogo CVV



Referencia visual

Curvas y accesorios PVC eléctricos

Color naranja | formatos surtidos

Imagen del catálogo CVV



Referencia visual

Tubería SCH 80 - SCH 40

Clase 2 y 3 | diámetros surtidos

Imagen del catálogo CVV

Canalización y cajas



Referencia visual

Curvas y fittings PVC naranjos

Curvas de radio amplio | codos | uniones

Imagen del catálogo CVV



Referencia visual

Tubería rígida libre de halógeno

Color gris | tramos rectos

Imagen del catálogo CVV



Referencia visual

Conduit flexible gris

Rollos de conduit | sin cable interior

Imagen del catálogo CVV

Canalización y cajas



Referencia visual

Línea de accesorios PVC

Fittings azules | grises | naranjos

Imagen del catálogo CVV



Referencia visual

Tuberías EMT en paquetes

Tramos rectos | presentación amarrada

Imagen ilustrativa de tuberías EMT



Referencia visual

Tuberías galvanizadas ANSI 80.1

3/4 a 6 pulg. | 25 a 110 mm

Imagen del catálogo CVV

Canalización y cajas



Referencia visual

Prensas paralelas de bronce y fijaciones

Mordazas | pernos | tuercas | golillas

Imagen del catálogo CVV



Referencia visual

Fittings metálicos para conduit

Prensas | cuerpos | adaptadores | coplas

Imagen del catálogo CVV



Referencia visual

Conectores y coplas galvanizadas

Modelos roscados surtidos

Imagen del catálogo CVV

Canalización y cajas



Referencia visual

Cajas metálicas A01 y A11

Acero galvanizado | con knockouts

Imagen del catálogo CVV



Referencia visual

Flexibles metálicos

Rollos de diámetros surtidos

Imagen ilustrativa de flexible metálico

Tableros y distribución

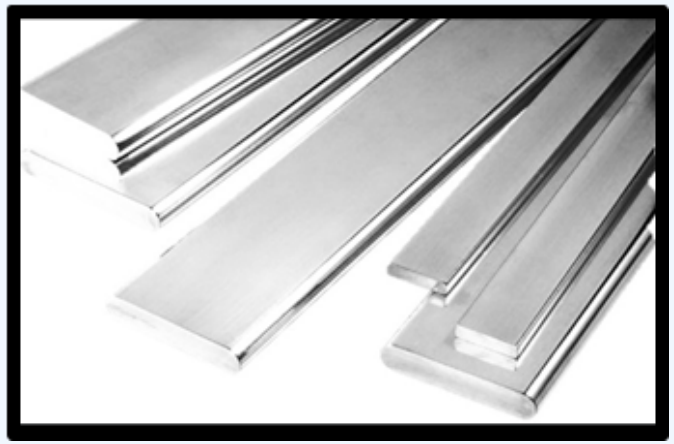

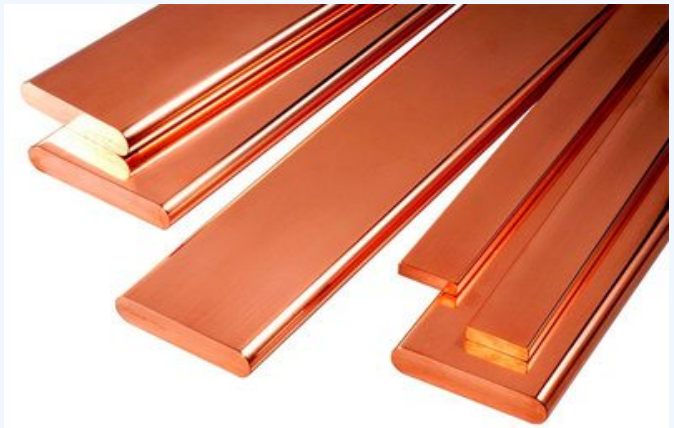

LÍNEA POWERCONEX

Pletinas de cobre electrolítico

Pletinas de cobre y opciones de estañado según requerimiento. Cotice por largo, ancho y espesor.

COTICE POR MODELO Y MEDIDA

Solicite ficha y disponibilidad.

ventas@comercialcvv.cl

Tableros y distribución

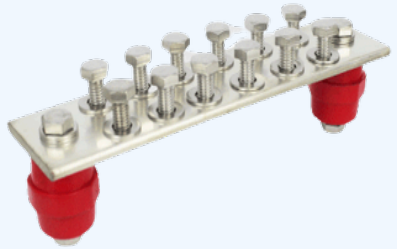



LÍNEA POWERCONEX

Barras monopolares y repartidores

Distribución y derivación de conductores. Cotice la medida de la barra y sus accesorios.

COTICE POR MODELO Y MEDIDA

Solicite ficha y disponibilidad.

ventas@comercialcvv.cl

Tableros y distribución



Referencia visual

Gabinete eléctrico metálico gris

Stanford Electric | montaje de piso

Imagen del catálogo CVV



Referencia visual

Gabinete eléctrico Stanford Electric

Presentación embalada | montaje industrial

Imagen del catálogo CVV



Referencia visual

Repartidor tripolar

125 A | 500 V | cubierta azul

Imagen del catálogo CVV

Tableros y distribución

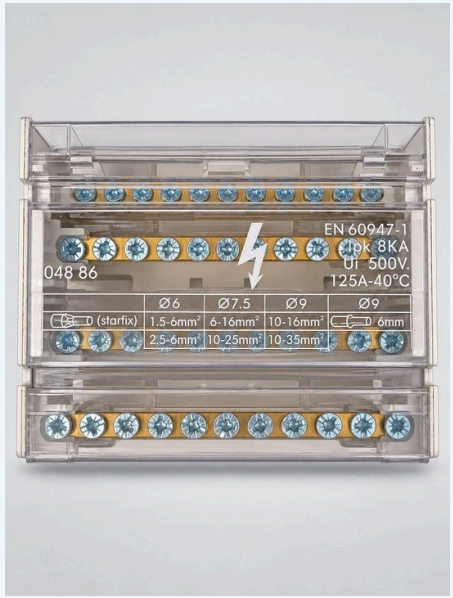

Referencia visual

Repartidor tripolar

125 A | 500 V | cubierta transparente

Imagen del catálogo CVV



Referencia visual

Bornes de conexión Legrand UF60

Refs. 0 371 61 | 0 371 62 | 0 371 63

Imagen del catálogo CVV



Referencia visual

Accesorios Lexo para bornera

Terminal Block JHE/UK | bolsa 10 piezas

Imagen del catálogo CVV

Tableros y distribución



Referencia visual

Separadores aislantes Legrand DRX

027181 | caja original | para DRX 3P

Fotografía retocada · datos según descripción



Referencia visual

Caja de conexiones LEXO

Modelo JH8411 | imagen de empaque

Fotografía retocada · datos según descripción



CVV-050

Repartidor STANFORD

JH8411, 250 A | vista de caja

Fotografía original · marcaje conservado

Tableros y distribución



CVV-050

Repartidor STANFORD

JH8411, 250 A | vista del producto

Fotografía retocada · datos según descripción



CVV-052/053/054*

Aisladores de resina rojos

Modelo por confirmar

Fotografía retocada · datos según descripción



CVV-054

Soporte aislante rojo

PE100501 / 01EBS 25 | etiqueta

Fotografía original · marcaje conservado

Tableros y distribución



CVV-054

Soporte aislante rojo

PE100501 / 01EBS 25 | producto

Fotografía retocada · datos según descripción



CVV-053

Aislador de resina FNX

SM51 | caja y producto

Fotografía retocada · datos según descripción

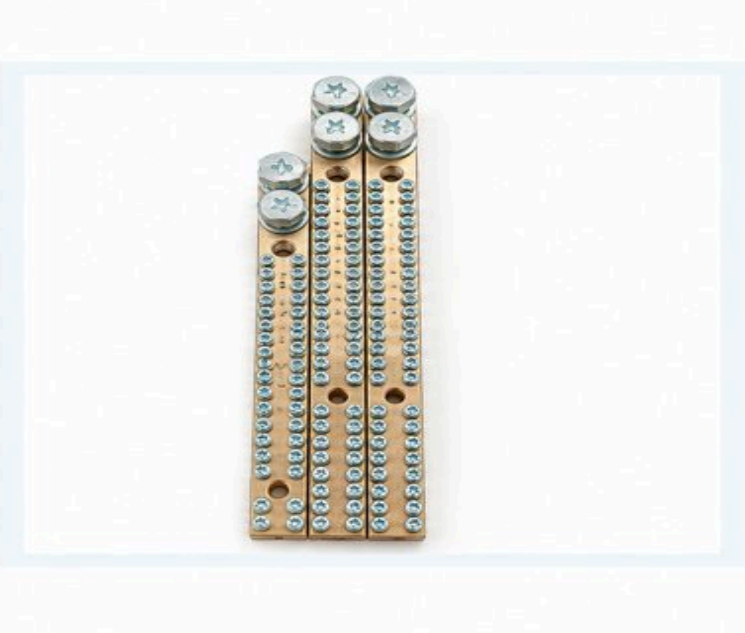

CVV-051*

Barras con bornes de conexión

Multiterminal | verificar calibre

Fotografía retocada · datos según descripción

Protecciones eléctricas



CVV-055

Automático CHINT NXB-63H

1P | C16 | 230 V

Fotografía original · etiqueta conservada

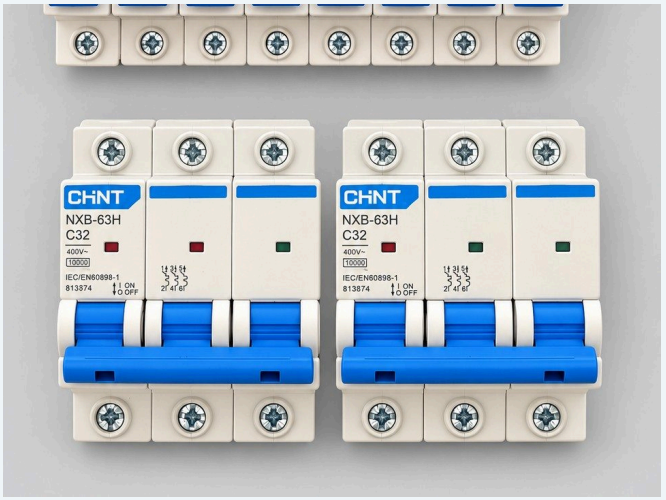

CVV-056

Automático CHINT NXB-63H

3P | C32 | 400 V | 10 kA

Fotografía original · etiqueta conservada

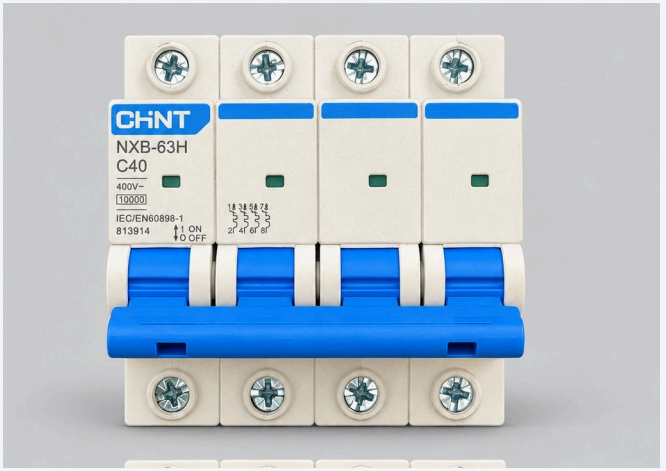

CVV-057

Automático CHINT NXB-63H

4P | C40 | 400 V | 10 kA

Fotografía original · etiqueta conservada

Protecciones eléctricas



CVV-058

Automático CHINT NXB-63H

4P | C63 | 400 V

Fotografía original · etiqueta conservada



CVV-063

Diferencial CHINT NL1-63

2P | 25 A | 30 mA | 230 V

Fotografía original · etiqueta conservada

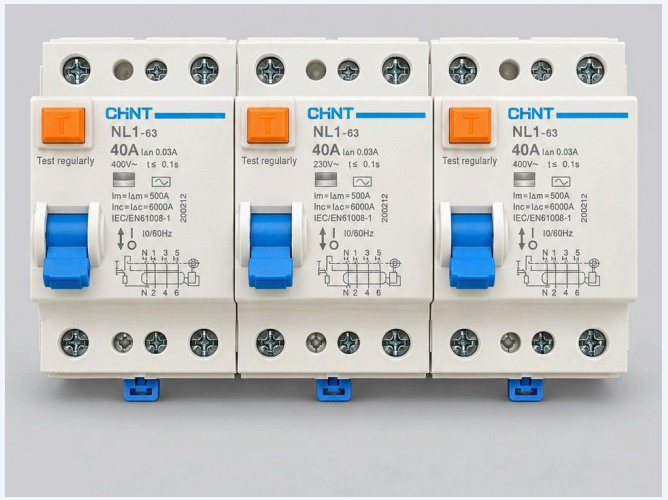

Referencia visual

Diferencial CHINT NL1-63

4P | 40 A | 30 mA

Fotografía original · etiqueta conservada

Protecciones eléctricas



CVV-060

Automático CHINT NBP-63R

4P | 40 A | 400 V | Icu 15 kA

Fotografía original · etiqueta conservada



CVV-061

Bobina de disparo CHINT SHT-X1

230/400 V | 2 unidades disponibles

Fotografía original · etiqueta conservada



CVV-062

Automático SASSIN 3SB1-63

1P | C10 | 6 kA | 11 unidades

Fotografía original · etiqueta conservada

Protecciones eléctricas



CVV-064

Automático Legrand DX³

407664 | 1P | C3 | 6/10 kA

Fotografía original · etiqueta conservada



CVV-065

Automático Legrand DX³

408867 | 1P | B3 | 10 kA

Fotografía original · etiqueta conservada



Referencia visual

Automático Legrand DX³

407853 | 3P | C3 | 6/10 kA

Fotografía original · etiqueta conservada

Protecciones eléctricas



Referencia visual

Automático Legrand DX³

408986 | 3P | B3 | 10 kA

Fotografía original · etiqueta conservada



CVV-068

Automático Legrand RX³

419890 | 3P | C63 | 6 kA

Fotografía original · etiqueta conservada



Referencia visual

Automático Legrand RX³

4P | C16 | 6 kA

Fotografía original · etiqueta conservada

Protecciones eléctricas



Referencia visual

Automático Legrand

2P | C16

Fotografía original · etiqueta conservada

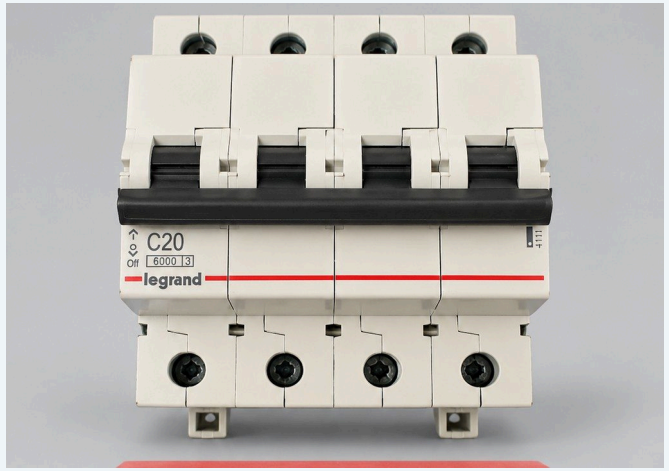

CVV-069

Automático Legrand

4P | C20

Fotografía original · etiqueta conservada



Referencia visual

Interruptor caja moldeada Legrand DRX

027257 | 3P | 60 A | Icu 20 kA

Fotografía original · etiqueta conservada

Fijaciones y montaje



LÍNEA POWERCONEX

Complementos eléctricos

Accesorios para terminación e instalación eléctrica. Seleccione presentación y medida.

COTICE POR MODELO Y MEDIDA

Solicite ficha y disponibilidad.

ventas@comercialcvv.cl

Fijaciones y montaje



LÍNEA POWERCONEX

Cintas aisladoras

Cintas para aislamiento y terminaciones eléctricas. Consultar color y presentación.

COTICE POR MODELO Y MEDIDA

Solicite ficha y disponibilidad.

ventas@comercialcvv.cl

Fijaciones y montaje



- Material acero
- Galvanizado en caliente
- Perforaciones con hilo M8.
- Incluye perno
- Abrazadera implementada en telecomunicaciones, ideales para sujeción en perfil L



- Material acero
- Galvanizado en caliente
- Kit incluye turca + golilla
- Diámetros desde 3/8 a 2 1/2
- Fabricación según planos



- Material acero.
- Galvanizado en caliente.
- Medidas a partir desde los 3 mts hasta 12 mts.
- Medidas especiales consultar.
- ***Aplicaciones: Soporte Luminarias, Mástil de Pararrayos, otros.***

LÍNEA POWERCONEX

Ferretería galvanizada

Fijaciones y ferretería para montaje: abrazaderas y pernos tipo J y L.

COTICE POR MODELO Y MEDIDA

Solicite ficha y disponibilidad.

ventas@comercialcvv.cl

Fijaciones y montaje



CVV-096 a 101

Cinta aisladora TACSA 15 Plus

Colores surtidos

Fotografía retocada · datos según descripción



CVV-083

Base adhesiva para amarras

20 × 20 mm | bolsa 100 unidades

Fotografía retocada · datos según descripción



CVV-082

Base adhesiva para amarras

30 × 30 mm | bolsa 100 unidades

Fotografía retocada · datos según descripción

Fijaciones y montaje



Referencia visual

Juego de terrajas RIDGID

Threader set en estuche rígido

Fotografía retocada · datos según descripción



Referencia visual

Juegos de terrajas RIDGID en maleta

Estuches rígidos | unidades disponibles

Fotografía retocada · datos según descripción



Referencia visual

Herramienta electrohidráulica Greenlee Gator

Kit con estuche, baterías y accesorios

Fotografía retocada · datos según descripción

Fijaciones y montaje



Referencia visual

Apriete terminal hidráulica

HHY-35 | kit en estuche con matrices

Fotografía retocada · datos según descripción



Referencia visual

Juego de terrajas manuales

Cabezales intercambiables | estuche rígido

Fotografía retocada · datos según descripción



Referencia visual

Dobladora hidráulica Greenlee

Bomba, matrices y accesorios

Fotografía retocada · datos según descripción

Fijaciones y montaje



Referencia visual

Carretilla Greenlee

Dobladora de tubos tipo carretilla

Imagen ilustrativa · modelo por confirmar



CVV-115

Tornillo hexagonal punta broca

10 x 3/4 pulg. con golilla | caja de 100

Fotografía original · marcaje conservado



CVV-116

Tornillo cabeza Truss

8 x 1/2 pulg. | caja de 1.000

Fotografía original · marcaje conservado

Medición y control



CVV-084

Regulador de energía reactiva Lexo

12 pasos | 380 V | código 5382512

Fotografía retocada · datos según descripción



CVV-117

Selector industrial MGC

Ø22 mm | maneta negra

Fotografía retocada · datos según descripción



CVV-118

Condensadores LASTONE

15 kvar, 400 V | 2 unidades

Fotografía retocada · datos según descripción

Medición y control



CVV-119/120/122

Componentes LEXO

Pilotos, contactor, medidor y fusibles

Fotografía retocada · datos según descripción



CVV-121

Analizador de red LEXO

AC 5 A / 220 V | 1 unidad

Fotografía original · marcaje conservado



CVV-123*

Final de carrera LOVATO

KM L2 D02 | confirmar contra etiqueta

Fotografía retocada · datos según descripción

Medición y control



CVV-125

Frente parada de emergencia SUN

Bolsa de 10 unidades | confirmar presentación

Fotografía retocada · datos según descripción

Soldadura exotérmica

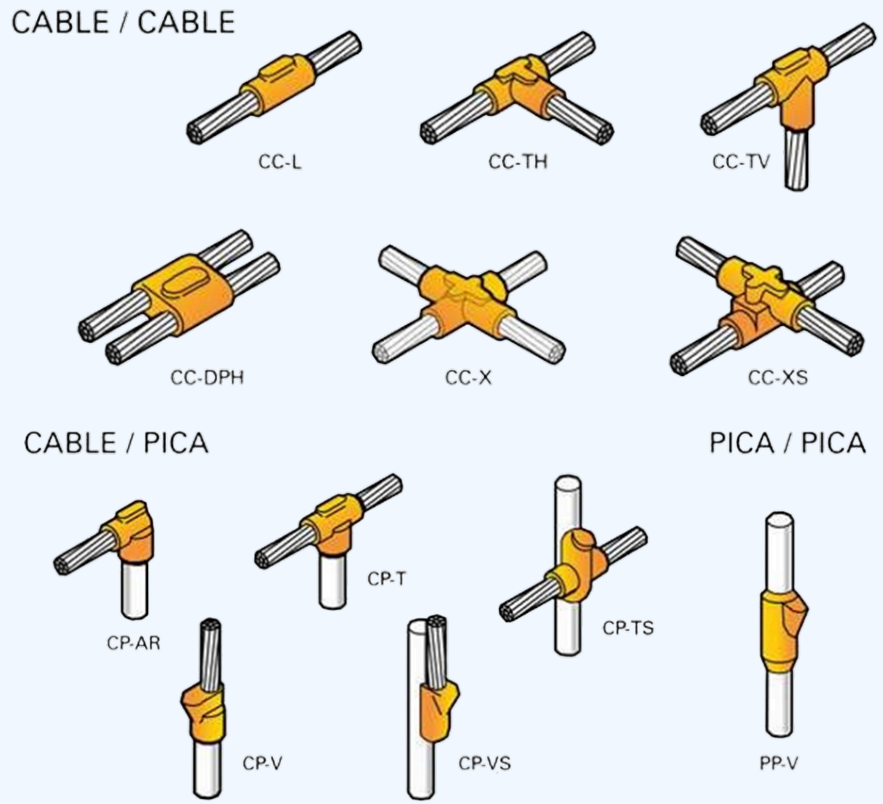

LÍNEA POWERCONEX

Moldes de grafito

Configuraciones para uniones mediante soldadura exotérmica. Indique tipo de unión y sección de conductor.

COTICE POR MODELO Y MEDIDA

Solicite ficha y disponibilidad.

ventas@comercialcvv.cl

Soldadura exotérmica

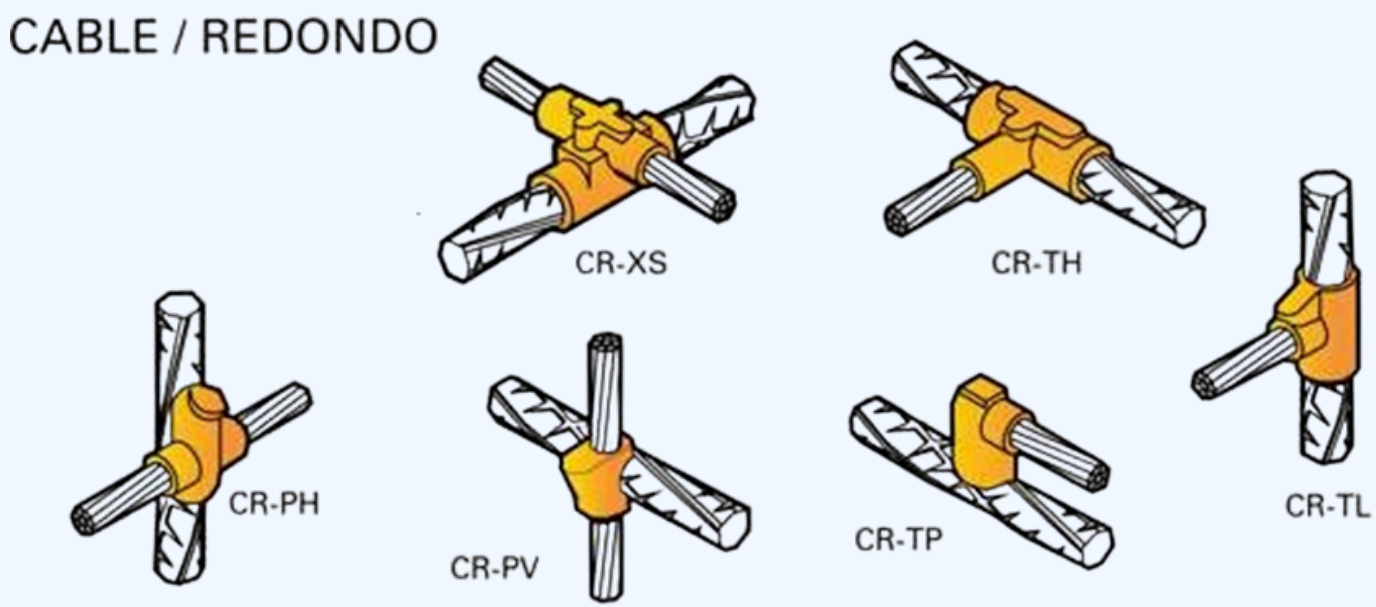

LÍNEA POWERCONEX

Moldes para derivaciones

Opciones de derivación y empalme. Seleccione la configuración de unión requerida.

COTICE POR MODELO Y MEDIDA

Solicite ficha y disponibilidad.

ventas@comercialcvv.cl

Soldadura exotérmica



Referencia visual del inventario CVV; cotizar carga requerida.

LÍNEA POWERCONEX

Cargas exotérmicas

Cargas y complementos para soldadura exotérmica. Cotice el formato y la medida requerida.

COTICE POR MODELO Y MEDIDA

Solicite ficha y disponibilidad.

ventas@comercialcvv.cl

Soldadura exotérmica



Ignitor remoto



Chip para termofusión



Pasta de sellado

LÍNEA POWERCONEX

Accesorios sistema Plus

Encendido remoto y complementos para uniones exotérmicas. Consultar ficha y compatibilidad.

COTICE POR MODELO Y MEDIDA

Solicite ficha y disponibilidad.

ventas@comercialcvv.cl

Soldadura exotérmica

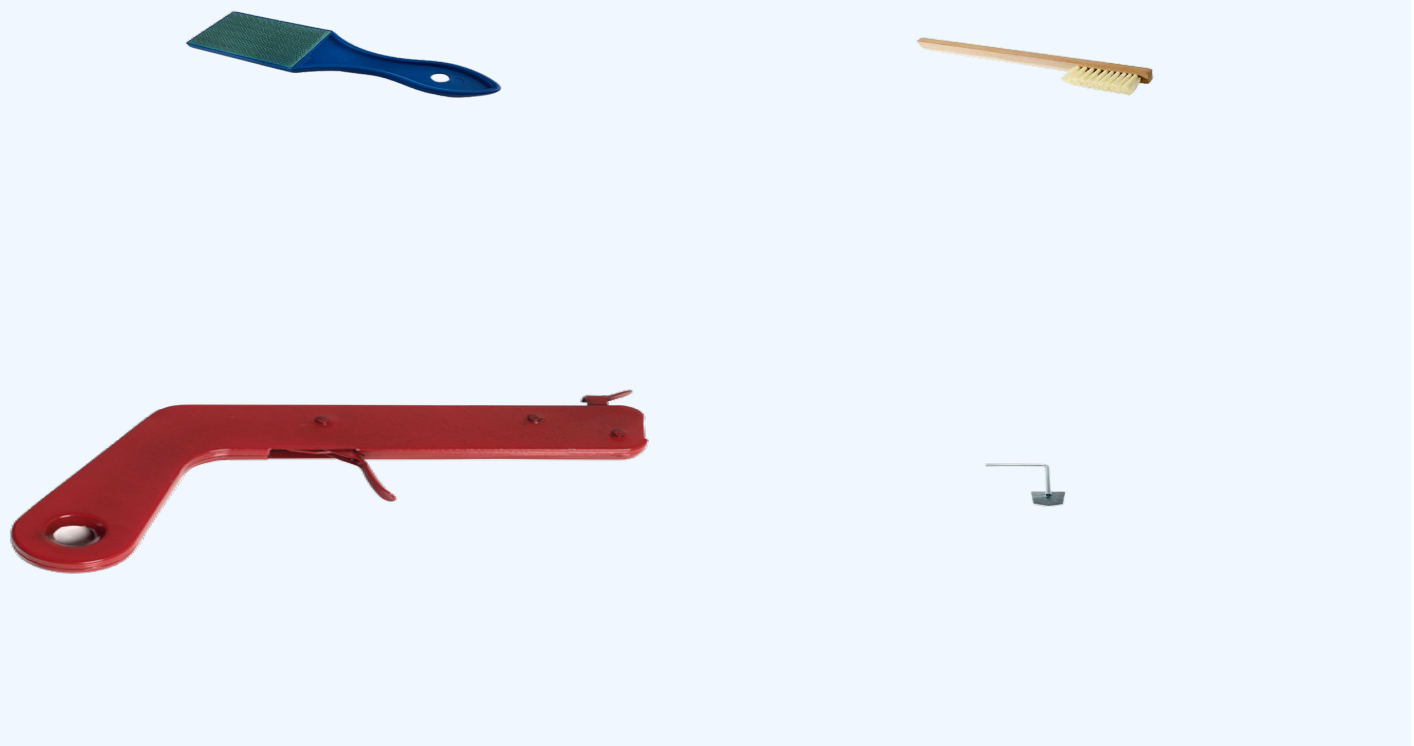

LÍNEA POWERCONEX

Herramientas para moldes

Herramientas de limpieza, encendido y mantención de moldes.

COTICE POR MODELO Y MEDIDA

Solicite ficha y disponibilidad.

ventas@comercialcvv.cl

Soldadura exotérmica



CVV-091 a 094

Moldes de grafito para soldadura exotérmica

CADWELD y KLK | calibres 2 AWG y 4/0 AWG

Fotografía original · marcaje conservado



CVV-108

Carga exotérmica KLK / CADWELD

Carga aluminotérmica | varias medidas

Fotografía original · marcaje conservado

Conectores y terminales



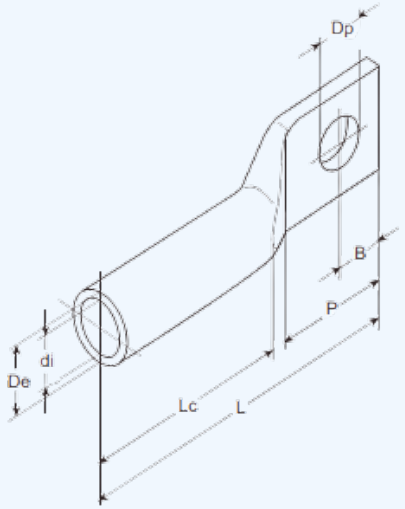

LÍNEA POWERCONEX

Terminales de compresión

Terminales para distintas secciones de conductor. La tabla de medidas continúa en la página siguiente.

COTICE POR MODELO Y MEDIDA

Solicite ficha y disponibilidad.

ventas@comercialcvv.cl

Conectores y terminales

POWERCONEX / TABLA TÉCNICA

Terminales de compresión - medidas

Calibre		Terminal Standard	Diámetro perforació (Dp) mm.	Diámetro exterior (De) mm.	Diámetro interior (di) mm.	Largo terminal (L) mm.	Largo caño (Lc) mm.	Largo paleta (P) mm.	B mm.
AWG	mm²								
8 AWG	10	TSD 8	5,0	6,5	4,5	26	12	12	5,0
6 AWG	16	TSD 6	7,0	7,5	5,0	34	14	16	7,5
4 AWG	20	TSD 4	7,0	8,6	6,2	41	20	19	8,0
3 AWG	25	TSD 3	8,5	9,5	7,3	44	20	20	9,0
2 AWG	35	TSD 2	8,5	10,5	7,8	44	19	20	9,0
1 AWG	40	TSD 1	8,5	11,7	9,1	44	19	20	9,0
1/0 AWG	50	TSD 1/0	8,5	13,0	10,0	49	20	21	9,5
2/0 AWG	70	TSD 2/0	10,5	14,2	11,2	54	22	21	9,5
3/0 AWG	85	TSD 3/0	10,5	15,7	12,7	60	22	26	11,0
4/0 AWG	95	TSD 4/0	13,5	17,4	13,9	67	23	26	11,0
250 MCM	120	TSD 250	13,5	19,0	15,1	68	27	26	11,0
300 MCM	150	TSD 300	13,5	20,6	16,5	73	32	26	11,0
350 MCM	185	TSD 350	13,5	22,0	17,8	73	35	28	12,0
400 MCM	200	TSD 400	13,5	25,0	19,5	83	37	32	13,0
500 MCM	240	TSD 500	13,5	27,0	21,2	88	42	32	13,0
600 MCM	300	TSD 600	13,5	30,0	23,6	98	43	41	15,0
700 MCM	350	TSD 700	13,5	31,7	25,4	101	42	41	15,0
750 MCM	375	TSD 750	13,5	33,0	26,2	108	44	44	17,0
800 MCM	400	TSD 800	13,5	33,5	27	108	44	47	17,0
1000 MCM	500	TSD 1000	13,5	36,5	30,2	115	46	48	17,0

Tabla original del catálogo fuente. Confirmar modelo y medida al cotizar.

Conectores y terminales



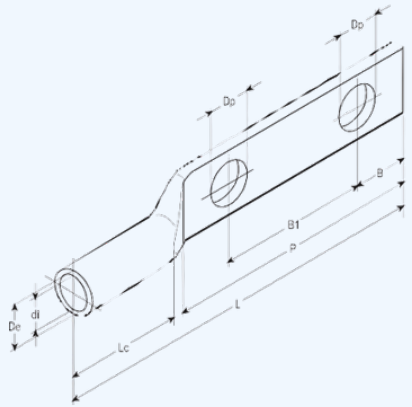

LÍNEA POWERCONEX

Terminales de doble perforación

Opciones de calibre y doble perforación. Consulte la tabla de medidas en la página siguiente.

COTICE POR MODELO Y MEDIDA

Solicite ficha y disponibilidad.

ventas@comercialcvv.cl

Conectores y terminales

POWERCONEX / TABLA TÉCNICA

Terminales de doble perforación - medidas

Calibre		Terminal doble perf.	Diámetro perforación	Diámetro exterior	Diámetro interior	Largo term.	Largo caño	Largo paleta (P)		
AWG	mm²	Codigo	(Dp) mm.	(De) mm.	(Di) mm.	(L) mm.	(Lc) mm.	mm.	B mm.	B1 mm.
8 AWG	10	T2P 8	5,0	6,5	4,5	62	21	34,0	7	16,0
6 AWG	16	T2P 6	7,0	7,5	5,0	65	23	34,0	7	16,0
4 AWG	20	T2P 4	7,0	8,6	6,2	67	26	34,0	7	16,0
3 AWG	25	T2P 3	7,0	9,5	7,3	69	27	34,0	7	16,0
2 AWG	35	T2P 2	7,0	10,5	7,8	69	27	34,0	7	16,0
1 AWG	40	T2P 1	7,0	11,7	9,1	69	27	34,0	7	16,0
1/0 AWG	50	T2P 1/0	13,5	13,0	10,0	126	37	76,5	16	44,5
2/0 AWG	70	T2P 2/0	13,5	14,2	11,2	126	37	76,5	16	44,5
3/0 AWG	85	T2P 3/0	13,5	15,7	12,7	127	38	76,5	16	44,5
4/0 AWG	95	T2P 4/0	13,5	17,4	13,9	130	43	76,5	16	44,5
250 MCM	120	T2P 250	13,5	19,0	15,1	132	43	76,6	16	44,5
500 MCM	240	T2P 500	13,5	27,0	21,2	152	52	78,2	16	44,5
600 MCM	300	T2P 600	13,5	30,0	23,6	168	66	80,0	17	44,5
700 MCM	350	T2P 700	13,5	31,7	25,4	171	68	80,0	17	44,5
750 MCM	375	T2P 750	13,5	33,0	26,2	171	68	80,0	17	44,5
800 MCM	400	T2P 800	13,5	33,5	27,0	178	70	80,0	17	44,5
1000 MCM	500	T2P 1000	13,5	36,5	30,2	178	70	80,0	17	44,5

Tabla original del catálogo fuente. Confirmar modelo y medida al cotizar.

Conectores y terminales



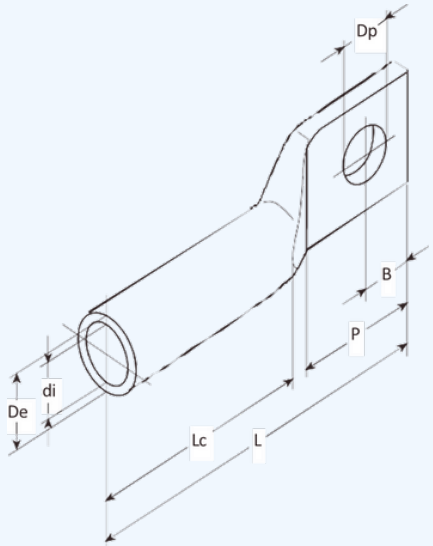

LÍNEA POWERCONEX

Terminales de caño largo

Terminales de caño largo para conexiones eléctricas. La tabla de medidas continúa en la página siguiente.

COTICE POR MODELO Y MEDIDA

Solicite ficha y disponibilidad.

ventas@comercialcvv.cl

Conectores y terminales

POWERCONEX / TABLA TÉCNICA

Terminales de caño largo - medidas

Calibre		Terminal extra largo Código	Diámetro perforación (Dp) mm.	Diámetro exterior (De) mm.	Diámetro interior (di) mm.	Largo terminal (L) mm.	Largo caño (Lc) mm.	Largo paleta (P) mm.	B mm.
AWG	mm²								
8 AWG	10	TXL 8	5,0	6,5	5,0	38	21	12	5,0
6 AWG	16	TXL 6	7,0	7,5	5,0	44	23	16	7,5
4 AWG	20	TXL 4	7,0	8,6	6,2	49	26	19	8,0
3 AWG	25	TXL 3	8,5	9,5	7,3	54	27	20	9,0
2 AWG	35	TXL 2	8,5	10,5	7,8	58	27	20	9,0
1 AWG	40	TXL 1	8,5	11,7	9,1	58	27	20	9,0
1/0 AWG	50	TXL 1/0	8,5	13,0	10,0	67	37	21	9,5
2/0 AWG	70	TXL 2/0	10,5	14,2	11,2	67	37	21	9,5
3/0 AWG	85	TXL 3/0	10,5	15,7	12,7	72	38	26	11,0
4/0 AWG	95	TXL 4/0	13,5	17,4	13,9	75	43	26	11,0
250 MCM	120	TXL 250	13,5	19,0	15,1	77	43	26	11,0
300 MCM	150	TXL 300	13,5	20,6	16,5	89	51	26	11,0
350 MCM	185	TXL 350	13,5	22,0	17,8	91	51	28	12,0
400 MCM	200	TXL 400	13,5	25,0	19,5	99	51	32	13,0
500 MCM	240	TXL 500	13,5	27,0	21,2	103	52	32	13,0
600 MCM	300	TXL 600	13,5	30,0	23,6	125	68	41	15,0
700 MCM	350	TXL 700	13,5	31,7	25,4	129	66	41	15,0
750 MCM	375	TXL 750	13,5	33,0	26,2	129	66	44	17,0
800 MCM	400	TXL 800	13,5	33,5	27,0	138	70	47	17,0
1000 MCM	500	TXL1000	13,5	36,5	30,2	140	70	48	17,0

Tabla original del catálogo fuente. Confirmar modelo y medida al cotizar.

Conectores y terminales

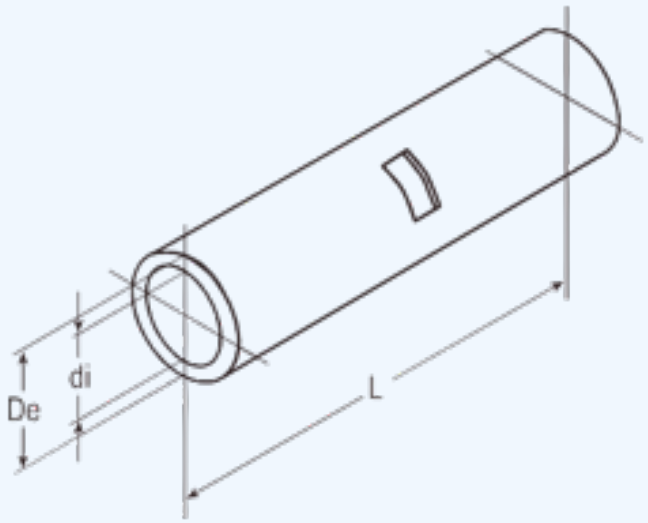



LÍNEA POWERCONEX

Conectores manguito

Manguitos para empalme de conductores. Consulte medidas y calibres en la página siguiente.

COTICE POR MODELO Y MEDIDA

Solicite ficha y disponibilidad.

ventas@comercialcvv.cl

Conectores y terminales

POWERCONEX / TABLA TÉCNICA

Conectores manguito - medidas

Calibre		Conector Standard Código	Diámetro exterior (De) mm.	Diametro interior (Di) mm.	Largo conector L mm.
AWG	mm2				
8 AWG	10	CON 8	6,5	4,5	24
6 AWG	16	CON 6	7,5	5	32
4 AWG	20	CON 4	8,6	6,2	39
3 AWG	25	CON 3	9,5	7,3	41
2 AWG	35	CON 2	10,5	7,8	41
1 AWG	40	CON 1	11,7	9,1	41
1/0 AWG	50	CON 1/0	13	10	44
2/0 AWG	70	CON 2/0	14,2	11,2	45
3/0 AWG	85	CON 3/0	15,7	12,7	47
4/0 AWG	95	CON 4/0	17,4	13,9	48
250 MCM	120	CON 250	19	15,1	56
300 MCM	150	CON 300	20,6	16,5	58
350 MCM	185	CON 350	22	17,8	60
400 MCM	200	CON 400	25	19,5	63
500 MCM	240	CON 500	27	21,2	65
600 MCM	300	CON 600	30	23,6	76
700 MCM	350	CON 700	31,7	25,4	78
750 MCM	375	CON 750	33	26,2	78
800 MCM	400	CON 800	33,5	27	83
1000 MCM	500	CON1000	36,5	30,2	83

Tabla original del catálogo fuente. Confirmar modelo y medida al cotizar.

Conectores y terminales



Referencia visual

Conector recto Eaton de 2"

Conector para conduit | modelo por confirmar

Imagen ilustrativa · verificar modelo exacto

Conectores y terminales



CVV-109

Terminal de compresión

2 AWG | bolsa 10 unidades

Fotografía retocada · datos según descripción



CVV-110

Terminal de compresión

4 AWG | venta por unidad

Fotografía retocada · datos según descripción



CVV-135 a 139

Conectores de bronce para puesta a tierra

Mordaza con perno, tuerca y golilla

Fotografía retocada · datos según descripción

Conectores y terminales



CVV-126

Ferrul verde STANFORD

10 AWG | bolsa de 100

Fotografía retocada · datos según descripción



Referencia visual

Ferrul blanco E16-12

16 mm² | bolsa de 100

Fotografía retocada · datos según descripción



Referencia visual

Ferrul doble naranja TE-4012

2 x 4 mm² | bolsa de 100

Fotografía retocada · datos según descripción

Conectores y terminales



CVV-129

Ferrul negro E1508

1,5 mm² | bolsa de 100

Fotografía retocada · datos según descripción



Referencia visual

Ferrul doble negro TE-1508

2 x 1,5 mm² | bolsa de 100

Fotografía retocada · datos según descripción



CVV-130

Ferrul marrón E10-12

10 mm² | bolsa de 100

Fotografía retocada · datos según descripción

Conectores y terminales



CVV-111

Terminal de compresión

4 mm² | diámetro del ojo por confirmar

Fotografía retocada · datos según descripción



Referencia visual

Terminal de compresión

Marcaje y diámetro de ojo por confirmar

Fotografía original · marcaje conservado



CVV-114*

Terminal de compresión

50 mm² | confirmar marcaje

Fotografía original · marcaje conservado

Conectores y terminales



CVV-113*

Terminal de anillo RV5.5-8

Amarillo, ojo M8 | bolsa de 100

Fotografía retocada · datos según descripción



CVV-113*

Terminal de anillo RV5.5-4

Amarillo, ojo M4 | bolsa de 100

Fotografía retocada · datos según descripción



CVV-131

Ferrul gris E2508

2,5 mm² | bolsa de 100

Fotografía retocada · datos según descripción

Enchufes industriales



CVV-124

Enchufe STANFORD EN-524

Macho sobrepuesto 32 A, 3P+T, IP44

Fotografía retocada · datos según descripción

COTICEMOS SU PROYECTO

Puesta a tierra + componentes eléctricos + suministro industrial

ENVÍENOS SU LISTADO DE MATERIALES

ventas@comercialcvv.cl

Modelo o código · medida · cantidad · lugar de entrega

Avda. Apoquindo 6410, Of. 606, Las Condes

Fotografías y referencias según catálogos fuente. Stock y condiciones sujetos a confirmación.